BLOQUEADOR DE DOBLE EXTREMO DE ACERO PARA DISYUNTOR

DESCRIPCIÓN:

- Doble cabeza de acero de dos tamaños, dependiendo del tamaño de la térmica.
- Capacidad máxima de 3 candados.
- Adecuado para disyuntor Schneider.
- Dispositivo de bloqueo de aislamiento de seguridad.

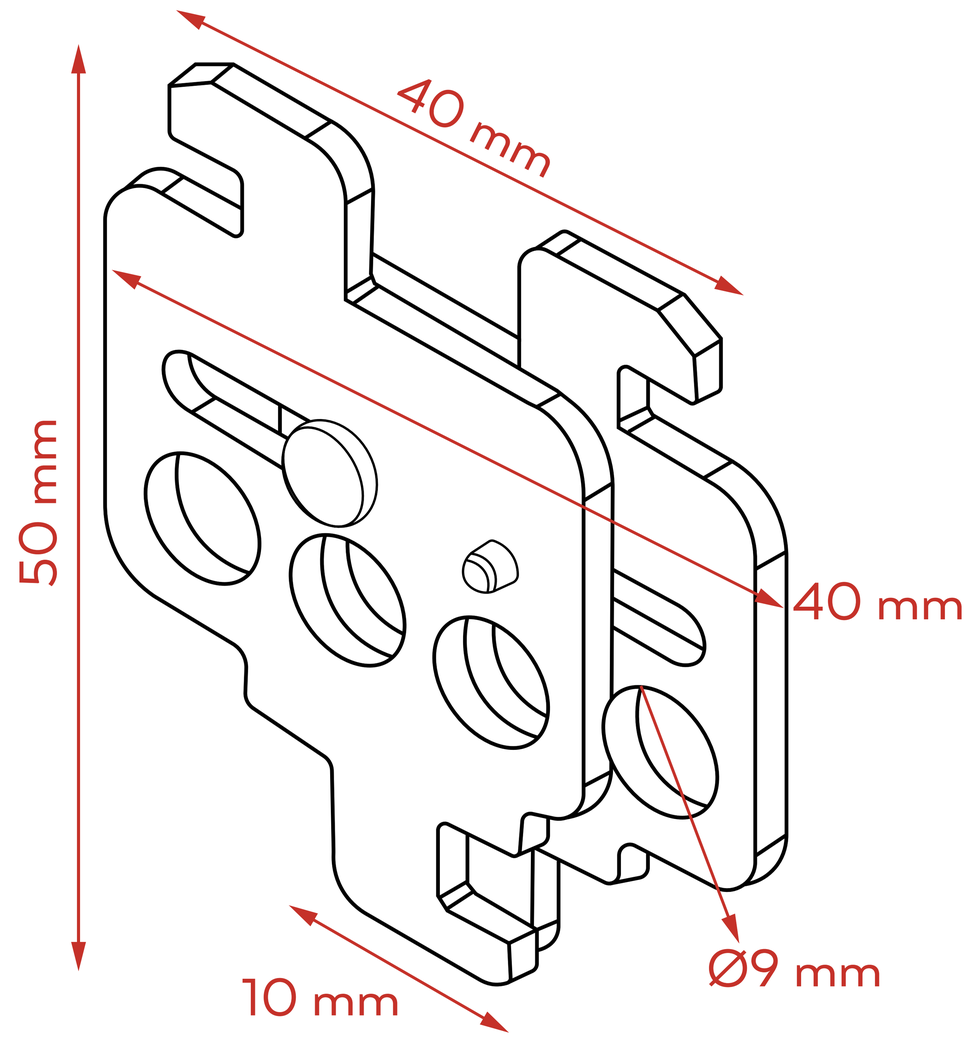

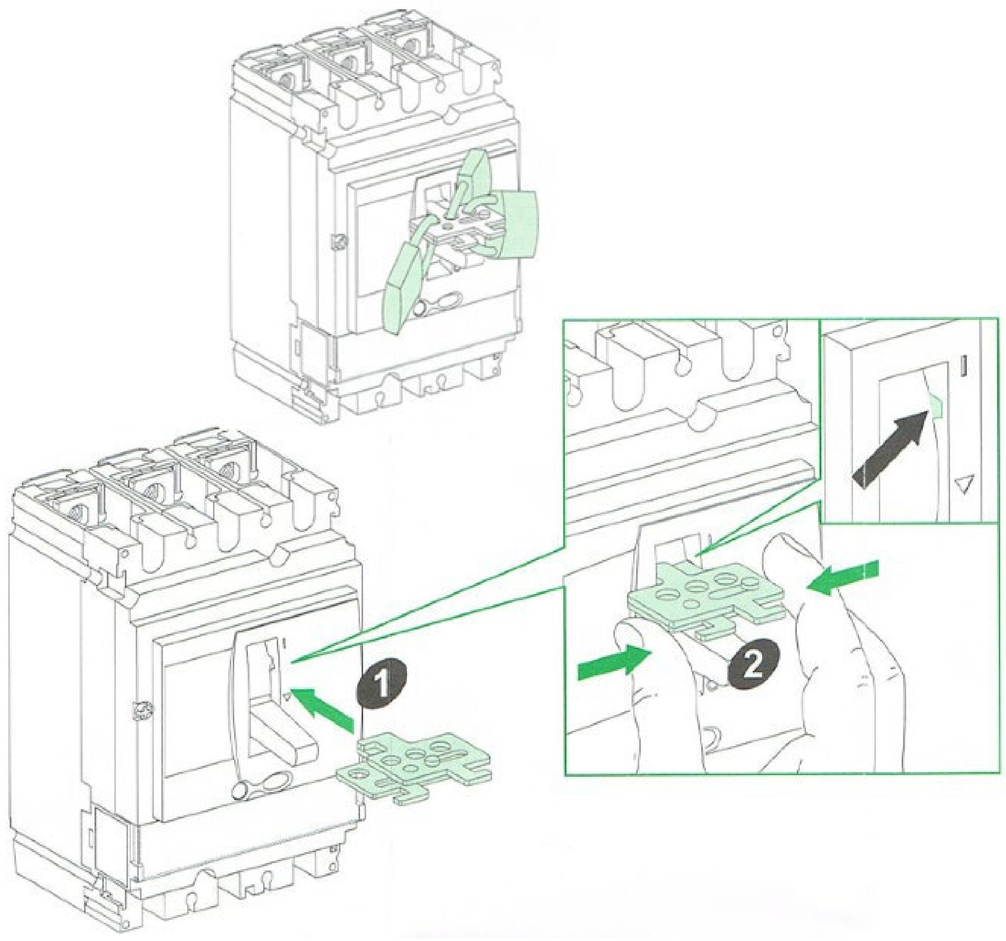

COMPATIBILIDAD DE GAMA

Compact NSXm
Compact NSX100m Micrologic Vigi 4.1
Compact NSX160m Micrologic Vigi 4.1
ComPacT NSX250 nueva generación
ComPacT NSX400 nueva generación
ComPacT NSX630 nueva generación
EasyPact CVS160
Compact NSX250 DC
Compact NSF250 A
Compact NSJ400 A
ComPacT NSX600 A
ComPacT NSX630
ComPacT NSB400N
ComPacT NSX600N
EasyPact CVS250
EasyPact CVS400
PowerPact B
TeSys GV4
TeSys BV4
Compact NSX100 DC
Compact NSX160 DC

DESCRIPCIÓN	CÓDIGO	ALTO	LARGO	DÍAMETRO P/ CANDADO
• Bloqueador de doble extremo de acero para disyuntor	**ELE-2070**	50 mm	40 mm	Ø9 mm

BLOOK | BLOQUEADORES INDUSTRIALES

Av. Mitre 4117
1605 Munro - Buenos Aires - Argentina
www.bioseif.com.ar