BLOQUEADOR DE TÉRMICA TRIPOLAR TRANSPARENTE E3

DESCRIPCIÓN:

•Producto a prueba de polvo, aislamiento, retardante de llama y resistente a la corrosión, robusto y duradero.

•Calidad del material: Nylon + resina de vidrio PC. 1.

•La cubierta protectora está firmemente instalada en el interruptor del disyuntor y se puede cerrar con candado sin afectar el disparo automático del interruptor, lo cual es conveniente para el personal de mantenimiento del equipo.

•Incluye cinta doble faz 3M para un calce perfecto.

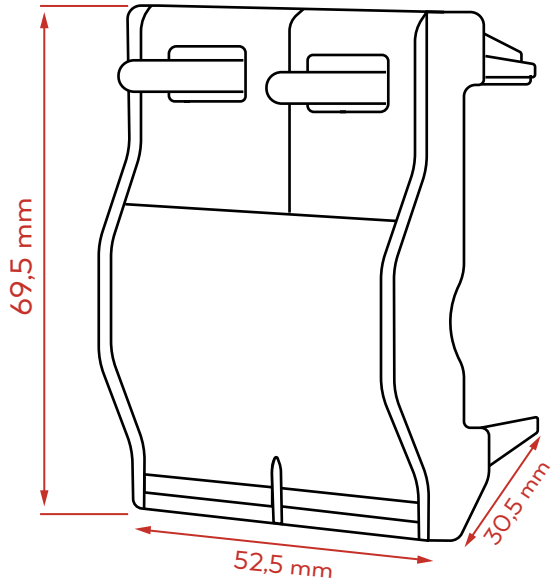

Productos compatibles:

DESCRIPCIÓN	CÓDIGO	ALTO	ANCHO	LARGO
• Bloqueador de térmica tripolar transparente E3	**ELE-2112**	69,5 mm	52,5 mm	30,5 mm

BLOOK BLOQUEADORES INDUSTRIALES

Av. Mitre 4117
1605 Munro - Buenos Aires - Argentina
www.bioseif.com.ar